ACOPLAMIENTO SFC / EC

El acoplamiento SFC es un acoplamiento flexible y robusto con propiedades aislantes y fácil de usar.

Permite un montaje sencillo en condiciones de desalineaciones angulares, paralelas y axiales.

CARACTERÍSTICAS Y VENTAJAS

- Trabaja sin fricción y sin ruido
- Las partes metálicas son galvanizadas
- Resistencia a ácidos y solventes
- Rango de temperatura de -40ºC a +100ºC
- Gran durabilidad, incluso en condiciones extremas de aplicación
- Fácil montaje sin necesidad de desplazar el eje conductor y el conducido
- Aptos para adaptación mediante posibilidades de taladro de los bujes
- Ningún rozamiento (en movimiento de los elementos de acoplamiento)
- Aíslan el calor y absorben las sacudidas y los choques
- Gran suavidad de marcha, poca pérdida de energía
- Sujección segura mediante tornillos prisioneros
- Totalmente libre de mantenimiento
- Desviación angular hasta 15º
- Alta elasticidad

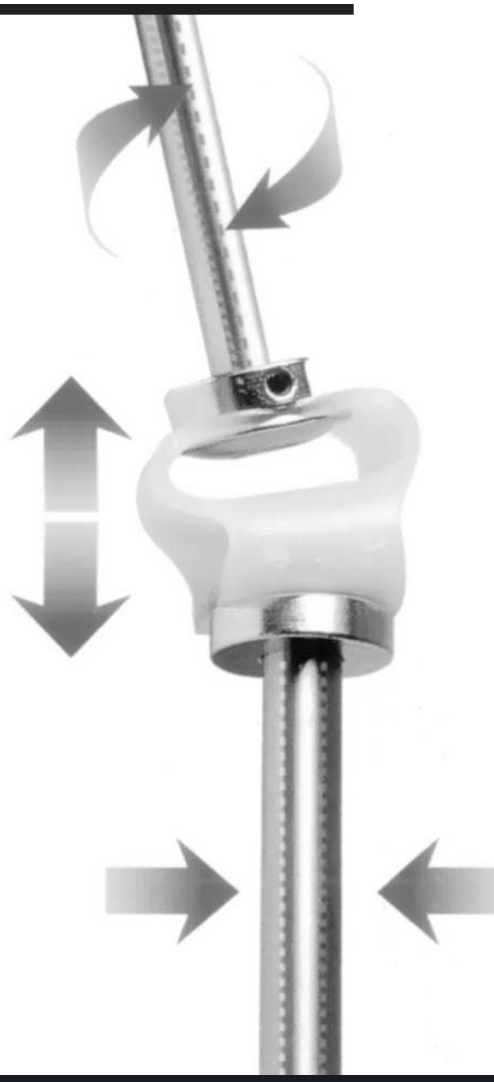

ACOPLAMIENTO SFC / EC

ESPECIFICACIONES

SFC 29-38

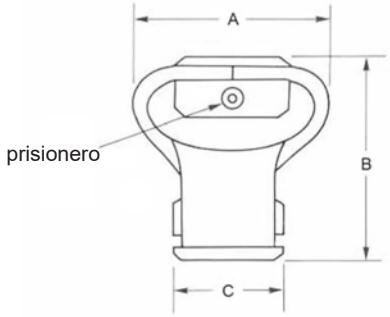

SFC 48-54

Ref.	Dimensiones			Peso (gr.)	Max. RPM	Par Máx. (Nm)	Desalineamiento		
	A	B	C				Angular	Paralelo	Axial
SFC 29 / EC 10	29	28	18	19	3000	0.35	10°	2 mm	1,5 mm
SFC 38 / EC 20	38	35	22,5	38	3000	1.35	12.5°	2,5 mm	2 mm
SFC 48 / EC 30	48	50	26	60	3000	1.8	15°	2,5 mm	2 mm
SFC 54	54	58	29,5	140	3000	4.5	15°	3 mm	2 mm

Ref.	Diámetros en Stock						
	6x6	8x8	10x10	12x12	14x14	15x15	16x16
SFC 29 / EC 10	●	●	●				
SFC 38 / EC 20	●	●	●	●			
SFC 48 / EC 30		●	●	●	●		
SFC 54			●	●	●	●	●

APLICACIONES

- PACKAGING
- INDUSTRIA ALIMENTARIA
- AUTOMATIZACIÓN Y CONTROL
- MANUTENCIÓN Y TRANSPORTE
- INDUSTRIA PAPELERA
- MÁQUINA HERRAMIENTA

Lindis® innovation & technology

973 71 18 84 · Fax 973 71 18 09 · lindis@lindis.es · www.lindis.es
Pol. Golparc, Av. d'Europa, 18-20, 25241 - Golmés, Lleida - ESPAÑA